PÍLOVÝ ELEKTROMOTOR

TYP: KRM 100L1-4

Základné informácie

Trojfázový pílový elektromotor
Napájanie : 400 V-50 Hz
Druh zaťaženia: S6 - 40%
Osová výška : 100mm
Ochrana : IP 55
Závit : pravý

Typ motora	Výkon P1 (kW)	Menovitý výkon P2 (kW)	n (Umin)	Prúd pri napätí 400V (A)	Efektívnosť (%)	Faktor výkonnosti (%)	Imax/In	Ma/Mn	Mmax/Mn	Hmotnosť (kg)
KRM100L1-4	5,5	4,2	1350	9,4	73,5	0,88	3,7	1,8	1,8	30
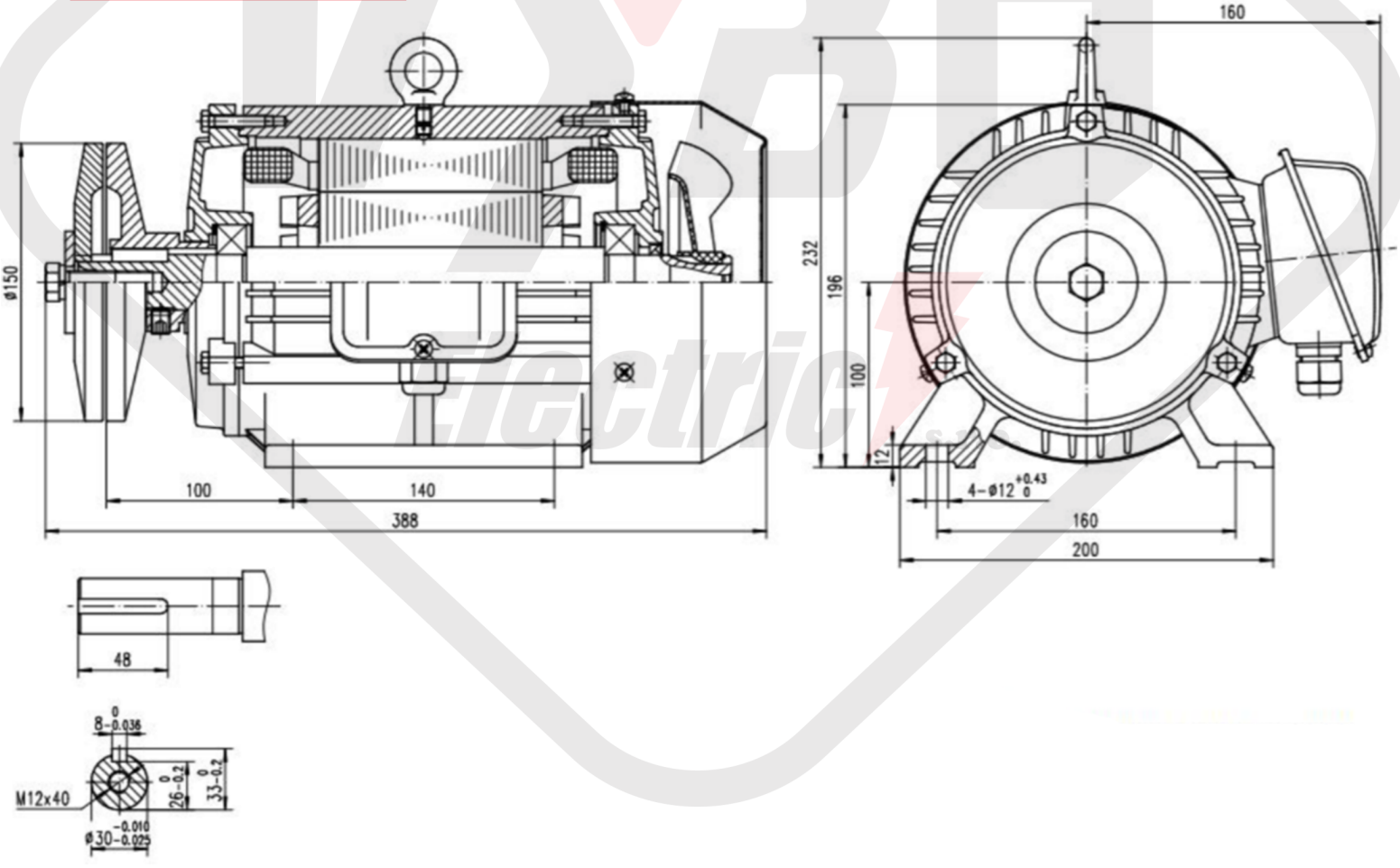
Rozmerový výkres